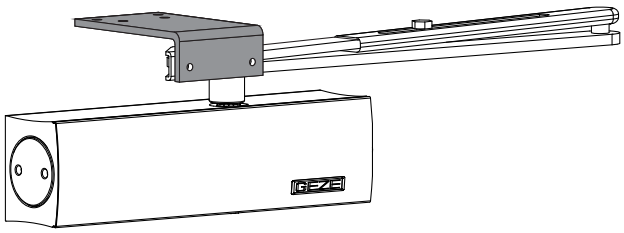

Rahmenplatte
Special bracket
Bras parallèle

TS 2000 V
TS 2000 V-BC

008646-02

GEZE

1

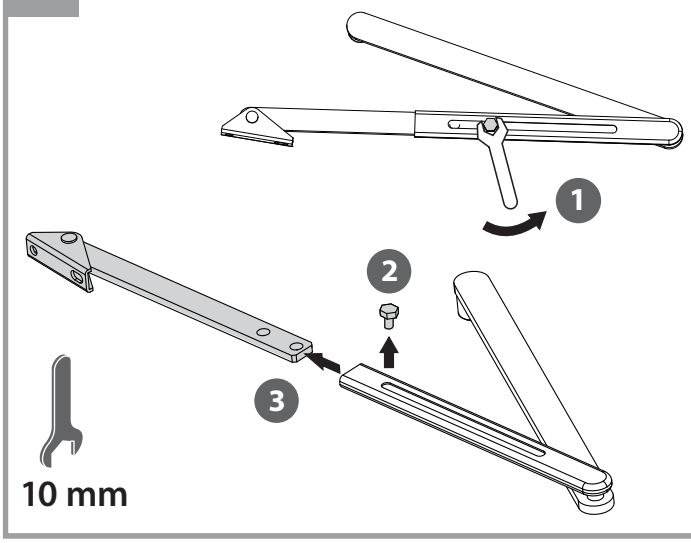

2

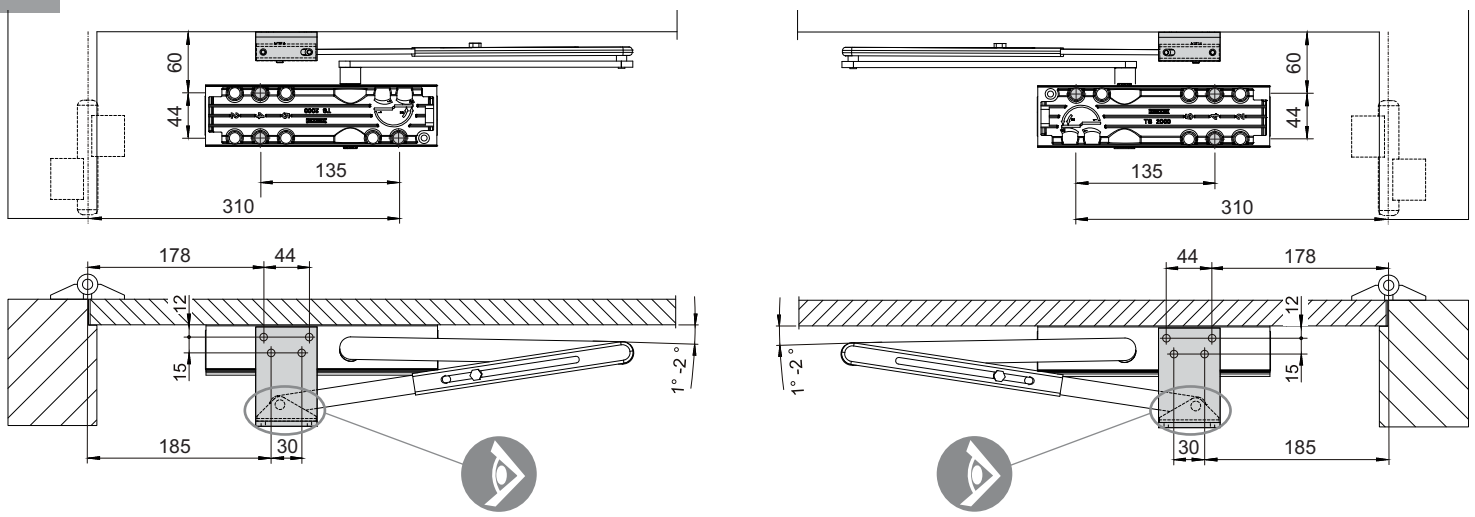

3

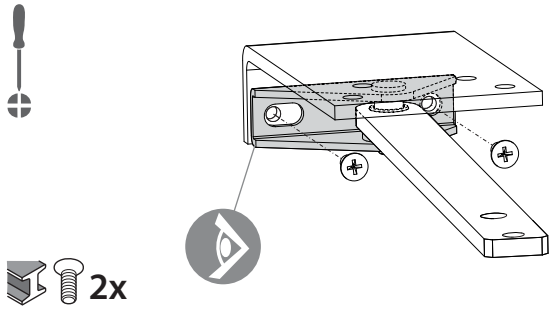

4

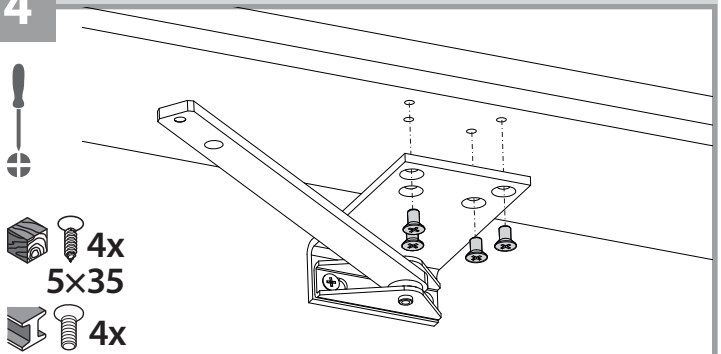

5

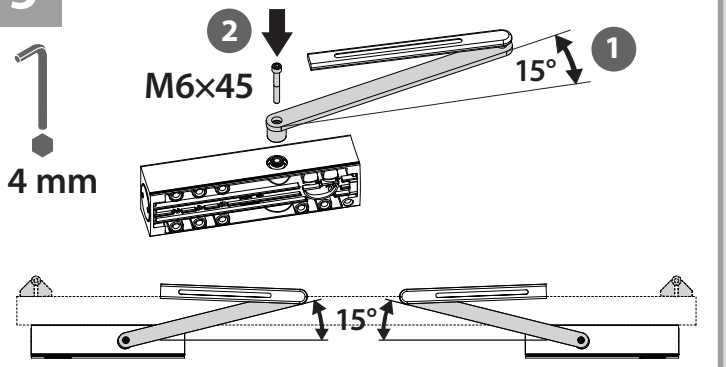

6

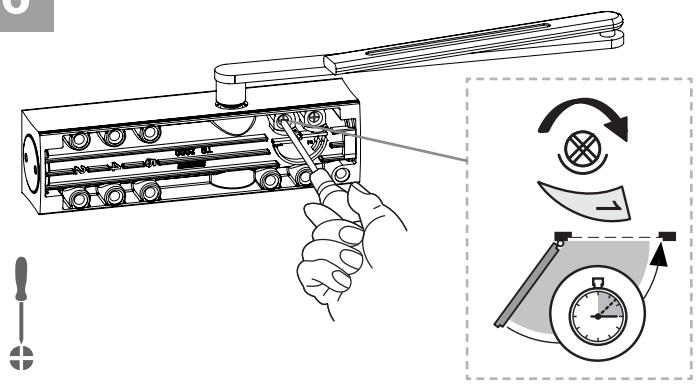

7

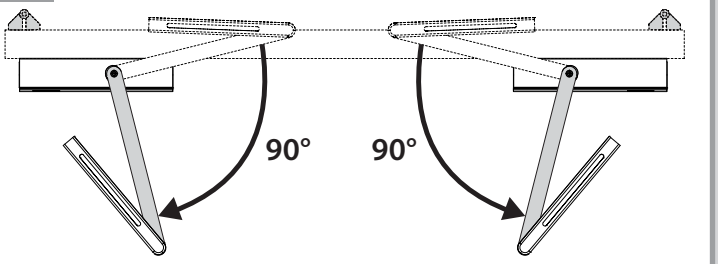

8

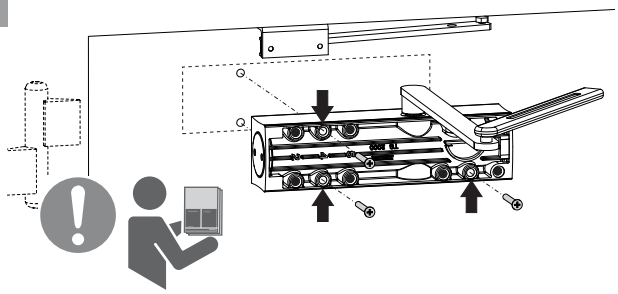

9

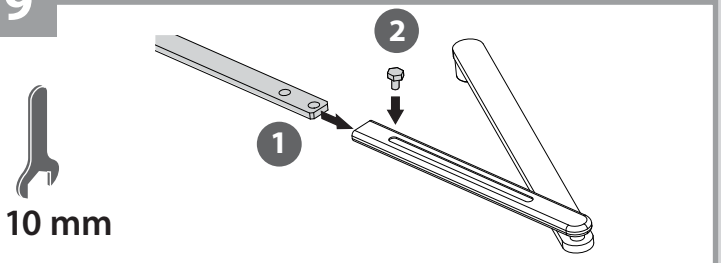

10

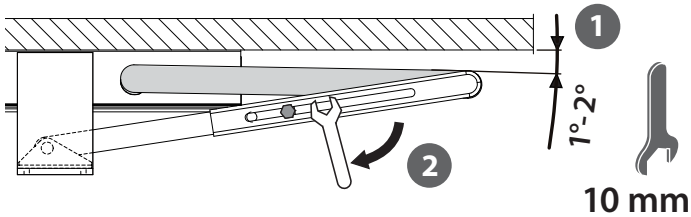

11

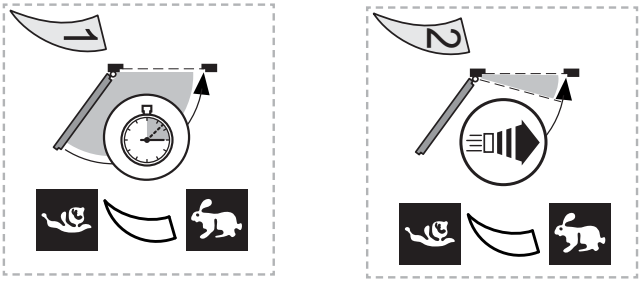

12

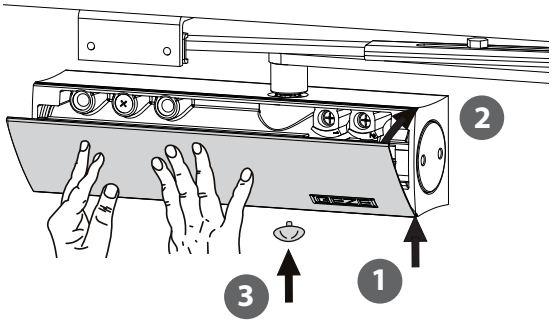

i+

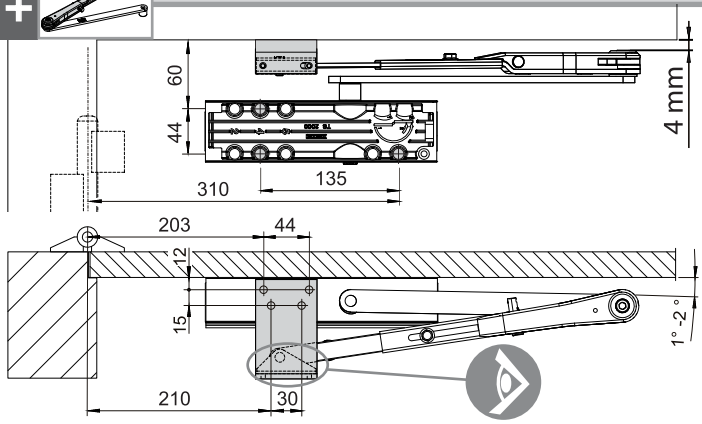

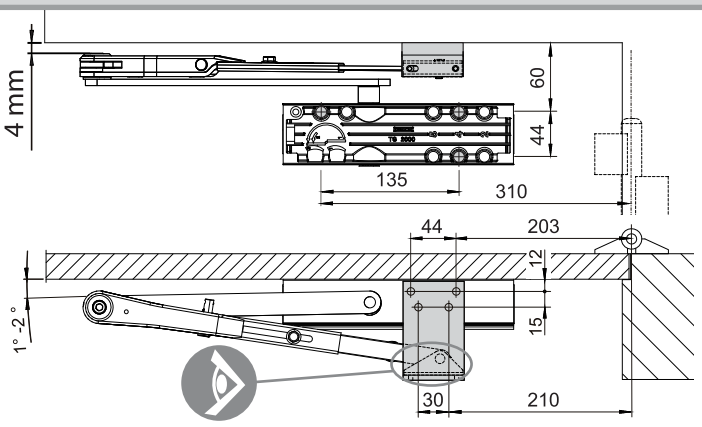

GEZE GmbH
Reinhold-Vöster-Strasse 21–29
71229 Leonberg
Germany

Tel.: 0049 7152 203-0
Fax: 0049 7152 203-310
www.geze.com